Rohrabdeckung BLine Select VX01

BLine Select VX01 Abdeckung satiniert rund 2000mm für VT01
Artikel-Nr.: 170372

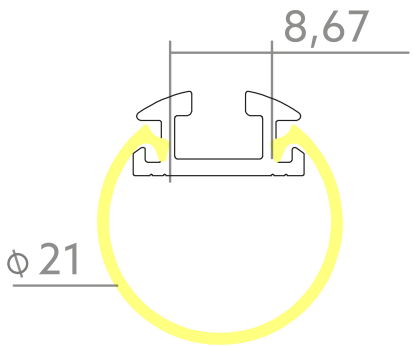

21 mm	66 %	21 mm
Abdeckbreite	Durchlass/Transmissionsgrad	Nettohöhe

AUSSCHREIBUNGSTEXT

Abdeckung VT satiniert rund 240x240° 66% PMMA, D 21 x L 2000 mm BILTON LEDON Technology Rohrabdeckung BLine Select VX01 Artikel 170372 Die Rohrabdeckung BLine Select VX01 ist mit allen Profilen aus der VT-Familie kombinierbar. Die Abdeckung besteht aus Kunststoff und hat eine satiniert Oberfläche mit einem Transmissionsgrad von 66 %. Abmessungen (L x B x H): 2000,0 mm x 21 mm x 21 mm Bitte beachten Sie, dass es zu Zuschnitttoleranzen von +/- 2mm kommen kann.

© BILTON LEDON Technology | www.better-light.at
Gewerbepark Harham 2, 5760 Saalfelden | Österreich | Tel.: +43 6582 71164 | Mail: office@bltechnology.at
Version: 20251103 | Irrtümer und Druckfehler vorbehalten. Alle Rechte vorbehalten.

Rohrabdeckung BLine Select VX01

BLine Select VX01 Abdeckung satiniert rund 2000mm für VT01
Artikel-Nr.: 170372

MECHANISCHE DATEN

Werkstoff	Kunststoff
Breite [mm]	21,0
Länge [mm]	2000,0
Abdeckbreite [mm]	21
Farbe	weiß
Ausführung	Längsabdeckung
Geeignet für	sonstige
Brennbarkeitsklasse des Isolierstoffs nach UL 94	HB
Oberflächenbehandlung	satiniert

TEMPERATURTECHNISCHE DATEN

Umgebungs-/Lagertemperatur [°C]	+ 10 ... + 50
Wärmeleitkoeffizient	70
Durchlass/Transmissionsgrad [%]	66

VERPACKUNGSINFORMATION

EAN	4250716913545
Artikel-Nr.	170372
Nettogewicht [g]	65
Bruttogewicht [g]	65
Bruttobreite [mm]	21,0
Bruttohöhe [mm]	21,0
Bruttolänge [mm]	2000,0
Zolltarifnummer	94054231
Nettobreite [mm]	21,0
Nettohöhe [mm]	21
Nettolänge [mm]	2000
Ursprungsland	DE

SICHERHEITSINFORMATIONEN: Lesen Sie sich vor Inbetriebnahme die Sicherheits-und Montagehinweise sorgsam und vollständig durch. Die Betriebsanleitung finde Sie unter: www.better-light.at

HAFTUNGSAUSSCHLUSS: Die technischen Angaben sind nach bestem Wissen ermittelt worden. Dennoch behalten wir uns Irrtümer vor. Vergewissern Sie sich, dass Sie immer die neuste Version des Datenblattes verwenden. Das Datenblatt finden Sie unter: www.better-light.at

© BILTON LEDON Technology | www.better-light.at
Gewerbepark Harham 2, 5760 Saalfelden | Österreich | Tel.: +43 6582 71164 | Mail: office@bltechnology.at
Version: 20251103 | Irrtümer und Druckfehler vorbehalten. Alle Rechte vorbehalten.