Linearlinse BLine Select CX05

BLine Select CX05 Linearlinse symmetrisch 2000 mm für CT-Serie
Artikel-Nr.: 170365

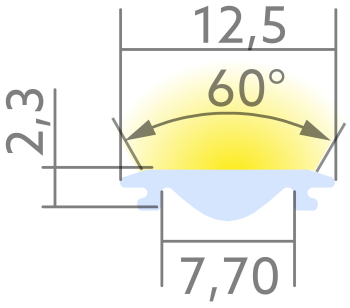

12.5 mm	83 %	2.3 mm
Abdeckbreite	Durchlass/Transmissionsgrad	Nettohöhe

AUSSCHREIBUNGSTEXT

Linearlinse CT symmetrisch 60x60° 83% PMMA L2000xB12,5xH2,3mm BILTON LEDON Technology Linearlinse BLine Select CX05 Artikel 170365 Die Linearlinse BLine Select CX05 ist mit allen Profilen aus der CT-Familie kombinierbar. Die Abdeckung besteht aus Kunststoff und hat eine transparent Oberfläche mit einem Transmissionsgrad von 83 %. Abmessungen (L x B x H): 2000,0 mm x 12.5 mm x 2.3 mm Bitte beachten Sie, dass es zu Zuschnitttoleranzen von +/- 2mm kommen kann.

© BILTON LEDON Technology | www.better-light.at
Gewerbepark Harham 2, 5760 Saalfelden | Österreich | Tel.: +43 6582 71164 | Mail: office@bltechnology.at
Version: 20261022 | Irrtümer und Druckfehler vorbehalten. Alle Rechte vorbehalten.

Linearlinse BLine Select CX05

BLine Select CX05 Linearlinse symmetrisch 2000 mm für CT-Serie
Artikel-Nr.: 170365

MECHANISCHE DATEN

Werkstoff	Kunststoff
Breite [mm]	12,5
Länge [mm]	2000,0
Abdeckbreite [mm]	12.5
Farbe	ohne
Ausführung	Längsabdeckung
Geeignet für	U - Profil
Brennbarkeitsklasse des Isolierstoffs nach UL 94	HB
Oberflächenbehandlung	transparent

TEMPERATURTECHNISCHE DATEN

Umgebungs-/Lagertemperatur [°C]	+ 10 ... + 50
Wärmeleitkoeffizient	70
Durchlass/Transmissionsgrad [%]	83

VERPACKUNGSINFORMATION

EAN	4250716912623
Artikel-Nr.	170365
Nettogewicht [g]	27
Bruttogewicht [g]	27
Bruttobreite [mm]	12,5
Bruttohöhe [mm]	2,3
Bruttolänge [mm]	2000,0
Zolltarifnummer	94054231
Nettobreite [mm]	12,5
Nettohöhe [mm]	2.3
Nettolänge [mm]	2000
Ursprungsland	DE

SICHERHEITSINFORMATIONEN: Lesen Sie sich vor Inbetriebnahme die Sicherheits-und Montagehinweise sorgsam und vollständig durch. Die Betriebsanleitung finde Sie unter: www.better-light.at

HAFTUNGSAUSSCHLUSS: Die technischen Angaben sind nach bestem Wissen ermittelt worden. Dennoch behalten wir uns Irrtümer vor. Vergewissern Sie sich, dass Sie immer die neuste Version des Datenblattes verwenden. Das Datenblatt finden Sie unter: www.better-light.at

© BILTON LEDON Technology | www.better-light.at
Gewerbepark Harham 2, 5760 Saalfelden | Österreich | Tel.: +43 6582 71164 | Mail: office@bltechnology.at
Version: 20261022 | Irrtümer und Druckfehler vorbehalten. Alle Rechte vorbehalten.