Einbauprofil BLine Select CT01

BLine Select CT01 LED-Einbauprofil Alu silber 10 W/m B18xH5,4xL2000 mm
Artikel-Nr.: 170239



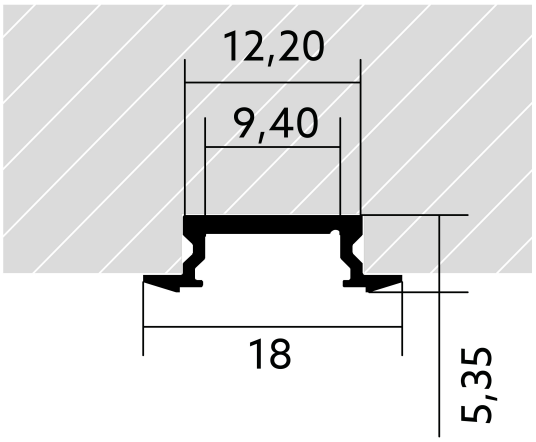

Aluminium	10 W	5,3 mm	18,0 mm
Werkstoff	Leistungsaufnahme	Höhe	Breite

AUSSCHREIBUNGSTEXT

Einbaurofil CT01 Aluminium silber 10W/m L2000xB18xH5,4mm BILTON LEDON Technology Einbauprofil BLine Select CT01 Artikel 170239 Das Einbauprofil BLine Select CT01 ist mit allen Abdeckungen aus der CT-Familie kombinierbar. Das Profil besteht aus Aluminium mit einer Oberfläche und hat eine Leistungsaufnahme bis zu 10 W. Abmessungen (L x B x H): 2000,0 mm x 18,0 mm x 5,3 mm Bitte beachten Sie, dass es zu Zuschnitttoleranzen von +/- 2mm kommen kann.

© BILTON LEDON Technology | www.better-light.at
Gewerbepark Harham 2, 5760 Saalfelden | Österreich | Tel.: +43 6582 71164 | Mail: office@bltechnology.at
Version: 20261124 | Irrtümer und Druckfehler vorbehalten. Alle Rechte vorbehalten.

Einbauprofil BLine Select CT01

BLine Select CT01 LED-Einbauprofil Alu silber 10 W/m B18xH5,4xL2000 mm
Artikel-Nr.: 170239

MECHANISCHE DATEN

Werkstoff	Aluminium
Breite [mm]	18,0
Länge [mm]	2000,0
Höhe [mm]	5,3
Montageart	Einbau
Farbe	lichtgrau
Leistungsaufnahme [W]	10
Werkstoffgüte	sonstige
Oberflächenbehandlung	anodisiert / eloxiert

TEMPERATURTECHNISCHE DATEN

Leistungsaufnahme [W]	10
Wärmeleitkoeffizient	23.4

VERPACKUNGSINFORMATION

EAN	4250716910490
Artikel-Nr.	170239
Nettogewicht [g]	78
Bruttogewicht [g]	78
Bruttobreite [mm]	18,0
Bruttohöhe [mm]	5,4
Bruttolänge [mm]	2000,0
Zolltarifnummer	94054239
Nettobreite [mm]	18,0
Nettohöhe [mm]	5.4
Nettolänge [mm]	2000
Ursprungsland	DE

NOTWENDIGES ZUBEHÖR

Artikel	Artikel-Nr.
Endkappe CT00E-A	**170440**
Federstahlclip CTC5	**170442**
Magnetstreifen YTM5	**170470**

SICHERHEITSINFORMATIONEN: Lesen Sie sich vor Inbetriebnahme die Sicherheits-und Montagehinweise sorgsam und vollständig durch. Die Betriebsanleitung finde Sie unter: www.better-light.at

HAFTUNGSAUSSCHLUSS: Die technischen Angaben sind nach bestem Wissen ermittelt worden. Dennoch behalten wir uns Irrtümer vor. Vergewissern Sie sich, dass Sie immer die neuste Version des Datenblattes verwenden. Das Datenblatt finden Sie unter: www.better-light.at

© BILTON LEDON Technology | www.better-light.at
Gewerbepark Harham 2, 5760 Saalfelden | Österreich | Tel.: +43 6582 71164 | Mail: office@bltechnology.at
Version: 20261124 | Irrtümer und Druckfehler vorbehalten. Alle Rechte vorbehalten.