Endkappen BLine-E-M-IN01

BLine E-M-IN01 Endkappe schwarz für Profil P-M-IN01 u. Abd. C-M-01 ohne Bohrung
Artikel-Nr.: 171906



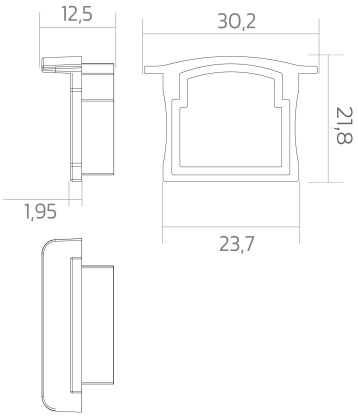

AUSSCHREIBUNGSTEXT

Endkappe ABS schwarz ohne Kabelloch für Einbauprofil P-M-IN01 und Abdeckung C-M-01 BILTON LEDON Technology Endkappen BLine-E-M-IN01 Artikel 171906 Die Endkappen BLine-E-M-IN01 besteht aus Kunststoff und die Oberfläche ist schwarz . Kabelloch: ohne Abmessungen (L x B x H): 12,6 mm x 30,2 mm x 21,8 mm

© BILTON LEDON Technology | www.better-light.at
Gewerbepark Harham 2, 5760 Saalfelden | Österreich | Tel.: +43 6582 71164 | Mail: office@bltechnology.at
Version: 20261123 | Irrtümer und Druckfehler vorbehalten. Alle Rechte vorbehalten.

Endkappen BLine-E-M-IN01

BLine E-M-IN01 Endkappe schwarz für Profil P-M-IN01 u. Abd. C-M-01 ohne Bohrung
Artikel-Nr.: 171906

MECHANISCHE DATEN

Werkstoff	Kunststoff
Breite [mm]	30,2
Länge [mm]	12,6
Höhe [mm]	21,8
Farbe	schwarz
Ausführung	Endkappe
Geeignet für	Einbauprofil
Mit Loch	ohne

VERPACKUNGSINFORMATION

EAN	4250716952681
Artikel-Nr.	171906
Nettogewicht [g]	1
Bruttogewicht [g]	50
Bruttobreite [mm]	100,0
Bruttohöhe [mm]	100,0
Bruttolänge [mm]	30,0
Zolltarifnummer	39169050
Nettobreite [mm]	30,2
Nettohöhe [mm]	21.8
Nettolänge [mm]	12.6
Ursprungsland	CN

* Unsere Aluminiumprofile, Kunststoffprofile sowie das dazugehörige Zubehör sind ausschließlich für den Einsatz im Bereich der LED-Beleuchtung, insbesondere für LED-Strips, vorgesehen. Sie dienen als integrale Bestandteile von Leuchten und sind entsprechend für diesen Verwendungszweck konzipiert. Eine anderweitige Nutzung, insbesondere eine Zweckentfremdung außerhalb der LED-Beleuchtung, liegt außerhalb unseres Verantwortungsbereichs.

Wir übernehmen keine Haftung für Schäden oder Folgekosten, die aus einer nicht bestimmungsgemäßen Verwendung unserer Produkte resultieren.

SICHERHEITSINFORMATIONEN: Lesen Sie sich vor Inbetriebnahme die Sicherheits-und Montagehinweise sorgsam und vollständig durch. Die Betriebsanleitung finde Sie unter: www.better-light.at

HAFTUNGSAUSSCHLUSS: Die technischen Angaben sind nach bestem Wissen ermittelt worden. Dennoch behalten wir uns Irrtümer vor. Vergewissern Sie sich, dass Sie immer die neuste Version des Datenblattes verwenden. Das Datenblatt finden Sie unter: www.better-light.at

© BILTON LEDON Technology | www.better-light.at
Gewerbepark Harham 2, 5760 Saalfelden | Österreich | Tel.: +43 6582 71164 | Mail: office@bltechnology.at
Version: 20261123 | Irrtümer und Druckfehler vorbehalten. Alle Rechte vorbehalten.