Drive Dim Triac

BL DRIVE DIM TRIAC 100W 24V IP20 Netzteil
Artikel-Nr.: 171659

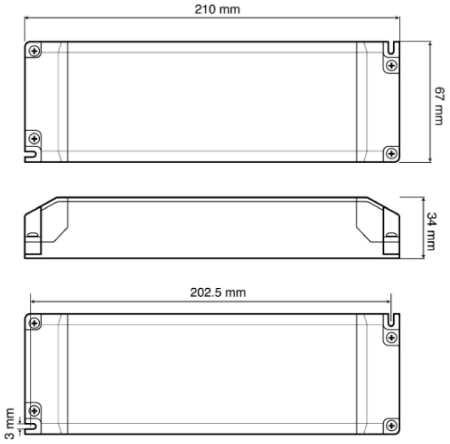

24 V	33 - 100 W	IP20
Ausgangsspannungsbereich	Ausgangsleistungsbereich	Schutzart (IP)

AUSSCHREIBUNGSTEXT

LED-Netzteil, weiß, 24V, 220-240VAC, IP20, Konstantspannung, TRIAC, 100W ´BILTON LEDON Technology Netzteil Drive Dim Triac Artikel 171659 Das Netzteil ist bis zu 33 - 100 W Ausgangsleistung und 24 V Ausgangspannung verwendbar. Die Versorgungsspannung des Netzteiles liegt bei 198 - 264 V und hat eine IP20 Schutzart sowie Schutzklasse II . Drehknopf ist nicht im Lieferumfang enthalten / TRIAC = Phasenanschnitt & -abschnitt dimmbar Abmessung (L x B x H): 210,0 mm x 67,0 mm x 34,0 mm

IP20

© BILTON LEDON Technology | www.better-light.at
Gewerbepark Harham 2, 5760 Saalfelden | Österreich | Tel.: +43 6582 71164 | Mail: office@bltechnology.at
Version: 20260601 | Irrtümer und Druckfehler vorbehalten. Alle Rechte vorbehalten.

Drive Dim Triac

BL DRIVE DIM TRIAC 100W 24V IP20 Netzteil
Artikel-Nr.: 171659

BETTER LIGHT

MECHANISCHE DATEN

Gehäuse	Kunststoffgehäuse
Breite [mm]	67,0
Länge [mm]	210,0
Höhe [mm]	34,0
Farbe	weiß
Ausführung	dynamisch
Steuersignal	ohne
Geeignet für Außengebrauch	nein
Schutzart (IP)	IP20
Aderquerschnitt [mm²]	0,75 - 2,5

ELEKTROTECHNISCHE DATEN

Schutzklasse	II
Spannungsart	AC / DC
Anzahl der Kanäle	1
Steuersignal	ohne
Eingangsspannungsbereich [V]	198 - 264
Ausgangsspannungsbereich [V]	24
Ausgangsleistungsbereich [W]	33 - 100
Frequenz der Versorgungsspannung (Bereich) [Hz]	50 - 60
Ausgangsstrombereich [mA]	1,4 - 4,2
Geeignet für Konstantstrom	nein
Geeignet für Konstantspannung	ja
Leistungsfaktor	0.95

ANSCHLUSS

Anzahl der Kanäle	1
Aderquerschnitt [mm²]	0,75 - 2,5

TEMPERATURTECHNISCHE DATEN

Umgebungstemperatur während des Betriebs [°C]	- 20 ... + 45
Lebensdauer bei 20 °C [h]	50000

VERPACKUNGSINFORMATION

EAN	4250716953824
Artikel-Nr.	171659
Nettogewicht [g]	540
Bruttogewicht [g]	540
Zolltarifnummer	85044083
Nettobreite [mm]	67,0

© BILTON LEDON Technology | www.better-light.at
Gewerbepark Harham 2, 5760 Saalfelden | Österreich | Tel.: +43 6582 71164 | Mail: office@bltechnology.at
Version: 20260601 | Irrtümer und Druckfehler vorbehalten. Alle Rechte vorbehalten.

Drive Dim Triac

BL DRIVE DIM TRIAC 100W 24V IP20 Netzteil
Artikel-Nr.: 171659

Nettohöhe [mm]	34
Nettolänge [mm]	210
Ursprungsland	CN

SICHERHEITSINFORMATIONEN: Lesen Sie sich vor Inbetriebnahme die Sicherheits-und Montagehinweise sorgsam und vollständig durch. Die Betriebsanleitung finde Sie unter: www.better-light.at

HAFTUNGSAUSSCHLUSS: Die technischen Angaben sind nach bestem Wissen ermittelt worden. Dennoch behalten wir uns Irrtümer vor. Vergewissern Sie sich, dass Sie immer die neuste Version des Datenblattes verwenden. Das Datenblatt finden Sie unter: www.better-light.at

© BILTON LEDON Technology | www.better-light.at
Gewerbepark Harham 2, 5760 Saalfelden | Österreich | Tel.: +43 6582 71164 | Mail: office@bltechnology.at
Version: 20260601 | Irrtümer und Druckfehler vorbehalten. Alle Rechte vorbehalten.