Decken- & Wandleuchten Comfort

BL CWL Comfort Leuchte 500mm 4000lm 34W 110D/I 840 weiß
Artikel-Nr.: 730002

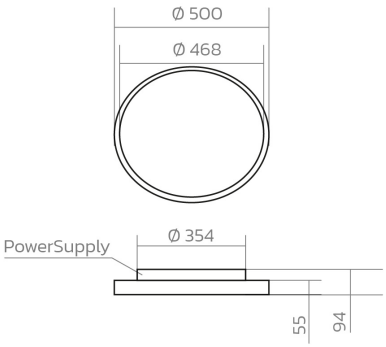

AUSSCHREIBUNGSTEXT

LED-Wand-Deckenleuchte rund, direkte und indirekte Ausstrahlung, 4000K, CRI >80, 4.000 Lumen, 34W, IP20, Schutzklasse I, nicht dimmbar, UGR Decken- & Wandleuchten Comfort Artikel 730002 LED Decken- und Wandleuchte mit direkt/indirekt Lichtverteilung für ein angenehmes und homogenes Raumerlebnis. Montagemöglichkeit: Bajonettverschluss Leuchtenkorpus aus hochwertigem Aluminium , welcher mit einer weiß matt , beschichtet wird. Die Abdeckung ist aus Kunststoff opal . Lumen 4000 lm mit einer Effizienz von 117 lm/W und einer Farbwiedergabe von >80 , Gesamtleistung 34 W, Abstrahlwinkel 110°, Lebensdauer 50000 h , Schutzart IP20 , UGR

>80 | IP20 | 4000 K

© BILTON LEDON Technology | www.better-light.at
Gewerbepark Harham 2, 5760 Saalfelden | Österreich | Tel.: +43 6582 71164 | Mail: office@bltechnology.at
Version: 20250831 | Irrtümer und Druckfehler vorbehalten. Alle Rechte vorbehalten.

Decken- & Wandleuchten Comfort

BL CWL Comfort Leuchte 500mm 4000lm 34W 110D/I 840 weiß
Artikel-Nr.: 730002

BETTER LIGHT

MECHANISCHE DATEN

Werkstoff des Gehäuses	Aluminium
Gehäusefarbe	weiß
Breite [mm]	500,0
Länge [mm]	500,0
Höhe [mm]	94,0
Durchmesser [mm]	500
Außendurchmesser [mm]	500
Reflektor	matt
Mit Bewegungsmelder	nein
Leuchtmittel	LED nicht austauschbar
Befestigungsart	Bajonettverschluss
Direkt-/Indirektanteile separat regelbar	nein
Geeignet für Notlicht	nein
Werkstoff der Abdeckung	Kunststoff opal
Schutzart (IP)	IP20
Mit Leuchtmittel	ja
Ausführung der Oberfläche	matt
Mit Betriebsgerät	ja
Blendbegrenzung (UGR)	<25

ELEKTROTECHNISCHE DATEN

Schutzklasse	III
Spannungsart	AC
Nennspannung [V]	220 - 240
Art der Dimmung	nicht dimmbar
Gesamteffizienz [lm/W]	117
Nennstrom [A]	0,224
Max. Systemleistung [W]	34
Leistungsfaktor	0.95
Ohne Dimmfunktion	ja
Flicker Prozent (< 165 Hz)	<5

LICHTTECHNISCHE DATEN

Ausstrahlungswinkel [°]	110
Farbwiedergabeindex CRI	>80
Lichtaustritt	direkt / indirekt
Lichtverteilung	symmetrisch / asymmetrisch
Bemessungslichtstrom nach IEC 62722-2-1 [lm]	4000
Farbtemperatur [K]	4000
Lichtfarbe	weiß
Energieeffizienzklasse des fest eingebauten Leuchtmittels	G

© BILTON LEDON Technology | www.better-light.at
Gewerbepark Harham 2, 5760 Saalfelden | Österreich | Tel.: +43 6582 71164 | Mail: office@bltechnology.at
Version: 20250831 | Irrtümer und Druckfehler vorbehalten. Alle Rechte vorbehalten.

Decken- & Wandleuchten Comfort

BL CWL Comfort Leuchte 500mm 4000lm 34W 110D/I 840 weiß
Artikel-Nr.: 730002

TEMPERATURTECHNISCHE DATEN

Umgebungstemperatur während des Betriebs [°C]	- 20 ... + 40
Bemessungslebensdauer L80/B10 bei 25 °C [h]	50000

VERPACKUNGSINFORMATION

Artikel-Nr.	730002
Nettogewicht [g]	5340
Bruttogewicht [g]	5920
Nettobreite [mm]	500,0
Nettohöhe [mm]	94
Nettolänge [mm]	500
Ursprungsland	CN

SICHERHEITSINFORMATIONEN: Lesen Sie sich vor Inbetriebnahme die Sicherheits-und Montagehinweise sorgsam und vollständig durch. Die Betriebsanleitung finde Sie unter: www.better-light.at

HAFTUNGSAUSSCHLUSS: Die technischen Angaben sind nach bestem Wissen ermittelt worden. Dennoch behalten wir uns Irrtümer vor. Vergewissern Sie sich, dass Sie immer die neuste Version des Datenblattes verwenden. Das Datenblatt finden Sie unter: www.better-light.at

© BILTON LEDON Technology | www.better-light.at
Gewerbepark Harham 2, 5760 Saalfelden | Österreich | Tel.: +43 6582 71164 | Mail: office@bltechnology.at
Version: 20250831 | Irrtümer und Druckfehler vorbehalten. Alle Rechte vorbehalten.